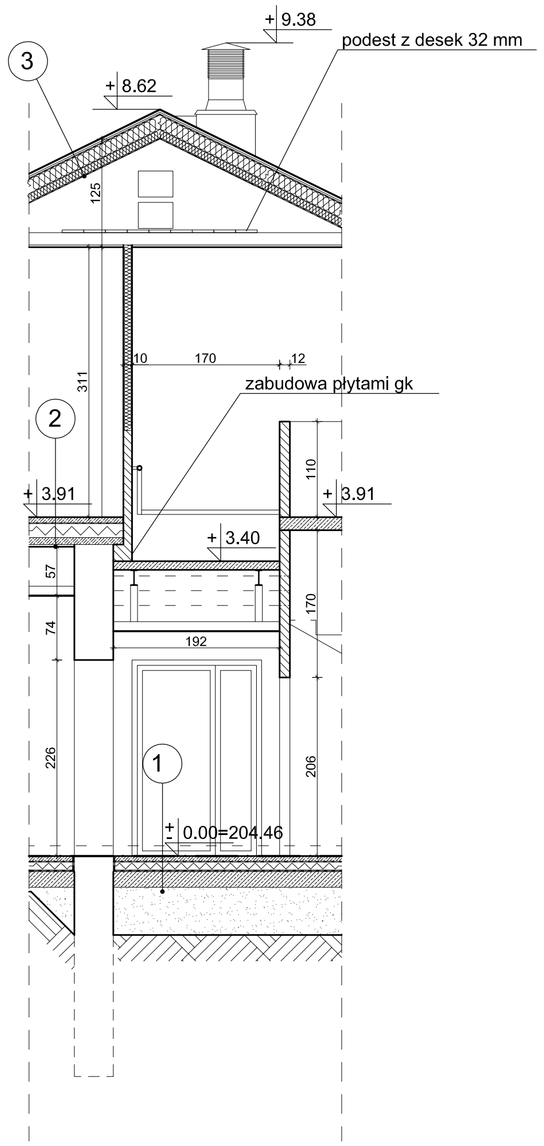

PRZEKRÓJ F:F

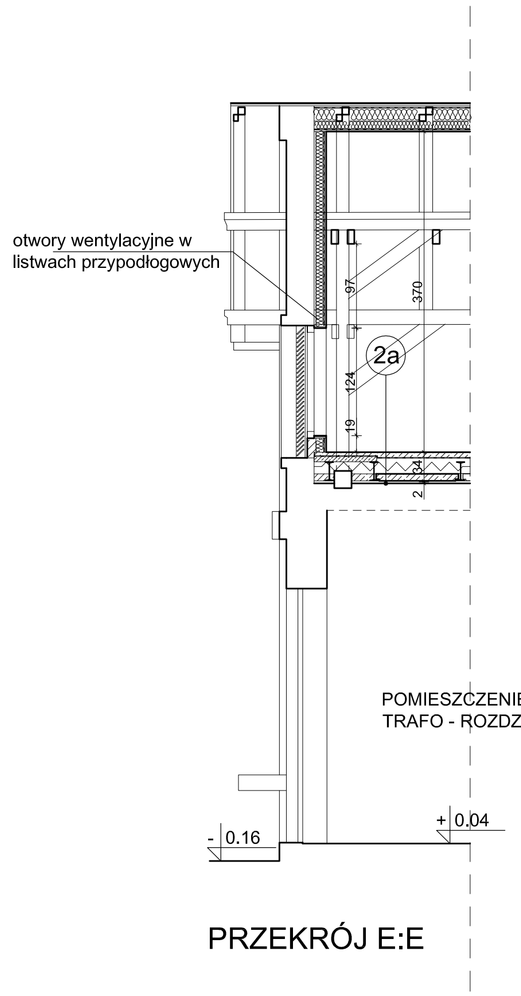

PRZEKRÓJ E:E

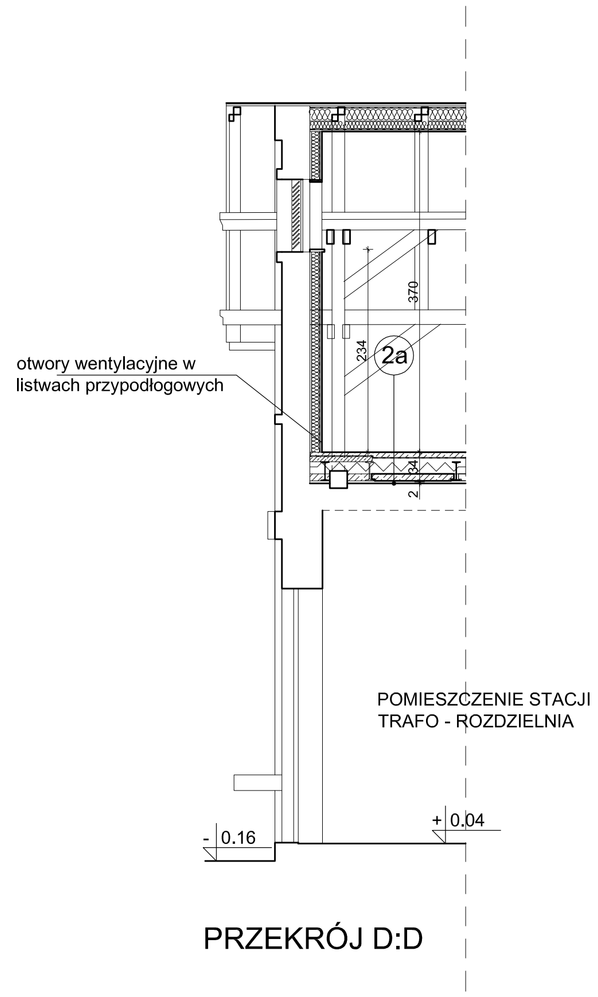

PRZEKRÓJ D:D

UWAGA!

1. Ewentualna zmiana aranżacji wnętrz wymaga uzgodnienia z projektantem instalacji wentylacji i klimatyzacji
2. Wykonanie stropu nad stacją TRAFO uzgodnić z Zakładem Energetycznym.
3. Na etapie realizacji, wymiary otworów drzwiowych dostosować do wybranych modeli drzwi i ościeżnic.
4. We wszystkich pomieszczeniach na parterze zamontowa ć sufit podwieszany na wysokości 3 m (przy klatce schodowej "K" na wysokości ok. 270 cm - tuż poniżej schodów), a na poddaszu w pomieszczeniach magazynowych i nad klatką schodową sufit podwieszany zamocować do kleszczy.

5. Wymiary sprawdzić i uzgodnić na budowie

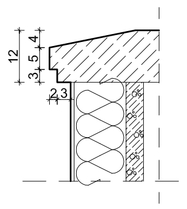

Profil nakrywy kominowej:
skala 1:10

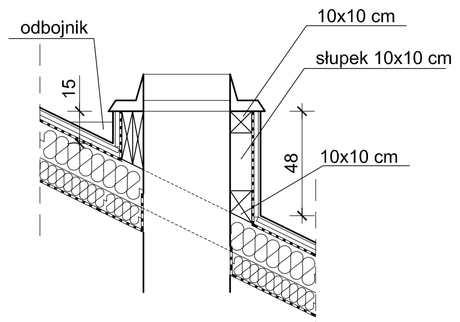

Detal cokolika pod podstawę
dachową wyrzutni 1:20

1

POSADZKA NA GRUNCIE- PARTER

POSADZKA PRZEMYSŁOWA ŻYWICZNA	0,2 cm
WYLEWKA ZBROJONA, ZATARTA NA GŁADKO	6 cm
FOLIA PCV	
FLOORMATE 500	10 cm
2x PAPA ELASTOMEROWA MODYFIKOWANA TERMOZGRZEWALNA SBS Z WYWINIĘCIEM NA ŚCIANY, NA MASIE GRUNTUJĄCEJ BVE	
PŁYTA ZBROJONA SIATKĄ	20 cm
PODSYPKA PIASKOWA ZAGĘSZCZANA	15 cm

1a

POSADZKA NA GRUNCIE-PARTER W CZĘŚCI SOCJALNEJ

PŁYTKI CERAMICZNE	2 cm
W POMIESZCZENIACH MOKRYCH PŁYNNA FOLIA USZCZELNIAJĄCA SANIFLEX LUB RÓWNOWAŻNA(izolacja przeciwwodna) Z WYWINIĘCIEM NA ŚCIANY	
WYLEWKA ZBROJONA, ZATARTA NA GŁADKO	5 cm
FOLIA PCV	
FLOORMATE 500 LUB RÓWNOWAŻNA	10 cm
2x PAPA ELASTOMEROWA MODYFIKOWANA TERMOZGRZEWALNA SBS Z WYWINIĘCIEM NA ŚCIANY, NA MASIE GRUNTUJĄCEJ BVE	
PŁYTA ZBROJONA SIATKĄ	20 cm
PODSYPKA PIASKOWA ZAGĘSZCZANA	min.15 cm

1b

PODSZYBIE PLATFORMY HYDRAULICZNEJ- PARTER

PŁYTA DENNA	25 cm
FOLIA PCV	
FLOORMATE 500	10 cm
2x PAPA ELASTOMEROWA MODYFIKOWANA TERMOZGRZEWALNA SBS Z WYWINIĘCIEM NA ŚCIANY, NA MASIE GRUNTUJĄCEJ BVE	
CHUDY BETON	10 cm
PODSYPKA PIASKOWA ZAGĘSZCZANA	15 cm

2

STROP NAD PARTEREM

POSADZKA PRZEMYSŁOWA ŻYWICZNA	0,2 cm
WYLEWKA ZBROJONA, ZATARTA NA GŁADKO	6 cm
FOLIA PCV	
STROP WPS, BELKI I 220 (PŁYTA 8 cm, STYROPIAN TWARDY 18 cm - FLOORMATE lub równoważny)	26 cm
TYNK WEW. CEMENTOWO-WAPIENNY	2 cm

3

DACH

POKRYCIE DACHOWE BLACHĄ TYTANOWO-CYNKOWĄ, ŁĄCZONĄ NA RĄBEK STOJĄCY (SZER. W OSIACH RĄBKÓW 600 mm)	0,7 mm
DESKOWANIE PEŁNE	2,5 cm
SZCZELINA WENTYLACYJNA - ZASTOSOWAĆ KONTRŁATY 5x5 cm	5 cm
FOLIA WYSOKIEJ PAROPRZEPUSZCZALNOŚCI np. TYVEK (LUB RÓWNOWAŻNA)	
ISTNIEJĄCE KROKWIE, POMIĘDZY KROKWIAMI WEŁNA MINERALNA	16 cm
WEŁNA MINERALNA	10 cm
PAROIZOLACJA - FOLIA PE	
OBUDOWA Z PŁYT RIGIMETR (LUB RÓWNOWAŻNYCH) OGNIOCHRONNYCH NA WIESZAKACH (EI 30)	1,25 cm

A

ŚCIANY ZEWNĘTRZNE - ISTNIEJĄCE (PARTER)

ISTNIEJĄCE ŚCIANY ZEWNĘTRZNE PO SKUCIU ISTNIEJĄCEGO TYNKU WEWNĘTRZNEGO POKRYĆ TYNKIEM CEMENTOWO-WAPIENNYM. NA ZASOLONYCH I ZAWILGOCONYCH OBSZARACH MURÓW ZASTOSOWAĆ TYNK RENOWACYJNY

B

ŚCIANY ZEWNĘTRZNE - ISTNIEJĄCE (PODDASZE)

ISTNIEJĄCE ŚCIANY ZEWNĘTRZNE PO SKUCIU ISTNIEJĄCEGO TYNKU WEWNĘTRZNEGO, POKRYĆ TYNKIEM CEMENTOWO-WAPIENNYM. NA ZASOLONYCH I ZAWILGOCONYCH OBSZARACH MURÓW ZASTOSOWAC TYNK RENOWACYJNY. OD WEWNĘTRZ DREWNIANĄ KONSTRUKCJĘ ŚCIANKI KOLANKOWEJ WYPEŁNIĆ WEŁNĄ MINERALNĄ 10-16 cm Z POZOSTAWIENIEM min. 2 cm SZCZELINY, ZABEZPIECZYĆ PAROIZOLACJĄ (FOLIA PE) I OBŁOŻYĆ PŁYTAMI RIGIMETR 1,25 cm LUB RÓWNOWAŻNYMI. OD ZEWNĄTRZ WEŁNĘ ZABEZPIECZYĆ FOLIĄ WYSOKIEJ PAROPRZEPUSZCZALNOŚCI.

C

ŚCIANY WEWNĘTRZNE - ISTNIEJĄCE

ISTNIEJĄCE ŚCIANY NOŚNE PO SKUCIU ISTNIEJĄCEGO TYNKU POKRYĆ TYNKIEM CEMENTOWO-WAPIENNYM. NA ZASOLONYCH I ZAWILGOCONYCH OBSZARACH MURÓW ZASTOSOWAC TYNK RENOWACYJNY.

D

ZAMUROWANIA - WEWNĘTRZNE

WSZYSTKIE ZAMUROWANIA WYKONAĆ Z CEGŁY KRATÓWKI

E

ZAMUROWANIA W ŚCIANACH ZEWNĘTRZNYCH

ŚCIANA WARSTWOWA: WNĘKA 8cm, TYNK ZEW., CEGŁA KRATÓWKA, STYROPIAN (10-15 cm), CEGŁA KRATÓWKA, TYNK WEWNĘTRZNY	34-39 cm

F

ŚCIANY WEWNĘTRZNE DZIAŁOWE (PARTER I PIĘTRO)

CEGŁA KRATÓWKA	12 cm

G

ŚCIANY WEWNĘTRZNE DZIAŁOWE (ŚCIANA PRZY SCHODACH)

CEGŁA KRATÓWKA	25 cm

H

ŚCIANY WEWNĘTRZNE DZIAŁOWE (ŚCIANY NA PODDASZU)

PUSTAK YTONG lub równoważny (do wysokości 1m), powyżej ścianki systemowe RIGIMETR	10 cm

I

ŚCIANY PODSZYBIA

ŚCIANA ŻELBETOWA	12 cm
2x PAPA ELASTOMEROWA MODYFIKOWANA TERMOZGRZEWALNA SBS Z WYWINIĘCIEM NA ŚCIANY, NA MASIE GRUNTUJĄCEJ BVE	
FLOORMATE 500 LUB RÓWNOWAŻNY	10 cm
FOLIA PCV	

PRACOWNIE KONSERWACJI ZABYTKÓW
"ARKONA" Spółka z o.o.
31 - 115 Kraków, pl. Sikorskiego 3/8

umowa z dnia: UP/2/2008	Miejscowość :	Kraków, ul. Wawrzyńca
	Obiekt :	Muzeum Inżynierii Miejskiej - budynek "C"

Projekt wykonawczy

Temat rysunku:

PRZEKRÓJ D:D, E:E i F:F oraz DETAL COKOLIKA POD PODSTAWĘ DACHOWĄ WYRZUTNI I PROFILU NAKRYWY KOMINOWEJ

Skala : 1 : 50

Data : VIII. 2008

Projektowała:
mgr inż. arch. Bożena Książek
UAN Upr. 231/84 Upr. kons. 84/95
mgr inż. arch. Katarzyna Guratowska

Sprawdził:
mgr inż. arch. Paweł Górkiewicz
upr. Proj. RP UPR - 432/94
PSOZ 39/07

Nr rysunku : **9**